MD-11001 BELL

BELL
Luminaire acoustique

BELL est un luminaire acoustique chaleureux et design. Disponible en 3 tailles de 75 à 115 cm de diamètre, **BELL** offre aussi 3 options pour le luminaire : la version GOLF permet d'avoir une lumière diffuse, la version SPOT une lumière plus forte et précise en enfin en version E27 qui permet de fixer une ampoule standard (non fournie).

Grâce à son volume, **BELL** présente une capacité d'absorption acoustique importante. **BELL** convient pour les petites salles de réunions, les bureaux, les halls d'accueil ou les habitations. Le luminaire acoustique **BELL** est disponible dans un vaste choix de couleur de la gamme ERA. **BELL** est livré avec un câble réglable de 200 cm.

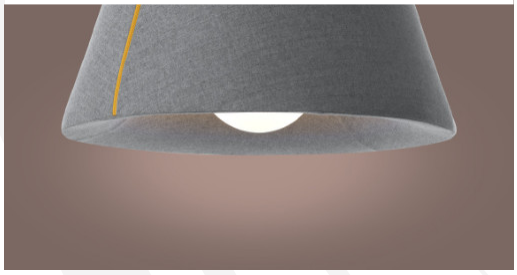

POINTS CLÉS

Design : élégant et chaleureux
Acoustique : grande capacité d'absorption
Luminaire au choix : Golf, Spot ou E27

DOMAINES D'APPLICATION

- Habitations
- Bureaux
- Bibliothèques
- Boutiques

Le produit **BELL** améliore le confort acoustique et contribue au bien-être

www.wenger-acoustic.ch

Wenger Acoustic SA
8 rte de Trélex, 1266 Duillier
Suisse

Tél. : 021 - 588 04 52
Fax : 021 - 588 01 69
contact@wenger-acoustic.ch

BELL
Luminaire acoustique

DIMENSIONS

- 3 formats standards

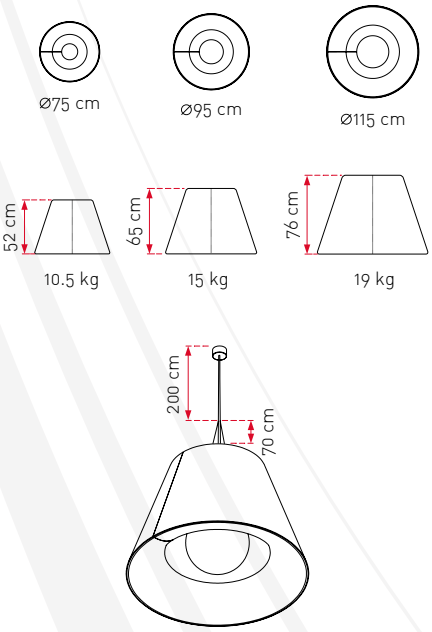

CARACTÉRISTIQUES

- Composition : structure bois HDF, absorbant mélamine, tissu transonore. Structure acier.
- Tissu transonore semi-rigide 100% polyester
- Classification feu tissu Era : C-s1,d0 (RF2)
- Câbles réglables max 200 cm

LUMINAIRES

- Golf Led - Lumen 1600 - CRI ↑90 - UGR 21 - 3000 ou 4000 Kelvin - Dali en option

- SPOT Downlight - Lumen 2400 - CRI ↑80 - UGR 22 - 3000 ou 4000 Kelvin - Dali en option

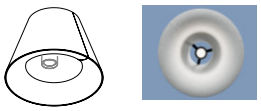

- Comptatible E27 (non inclus)

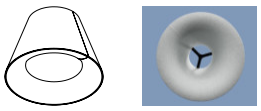

ACOUSTIQUE

- Aire d'absorption équivalente ISO 354 - Modèle D95 cm

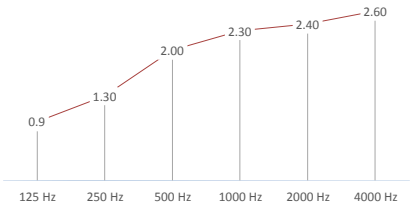

CHOIX DES COULEURS

- Tissu Era - 100% polyester

+ de 40 couleurs

- Autres tissus en option (Medley, Remix3 etc)

www.wenger-acoustic.ch

Wenger Acoustic SA
8 rte de Trélex, 1266 Duillier
Suisse

Tél. : 021 - 588 04 52
Fax : 021 - 588 01 69
contact@wenger-acoustic.ch